Masszeichnung

Tiefkühltisch CRIO HPM-TK 2-7001

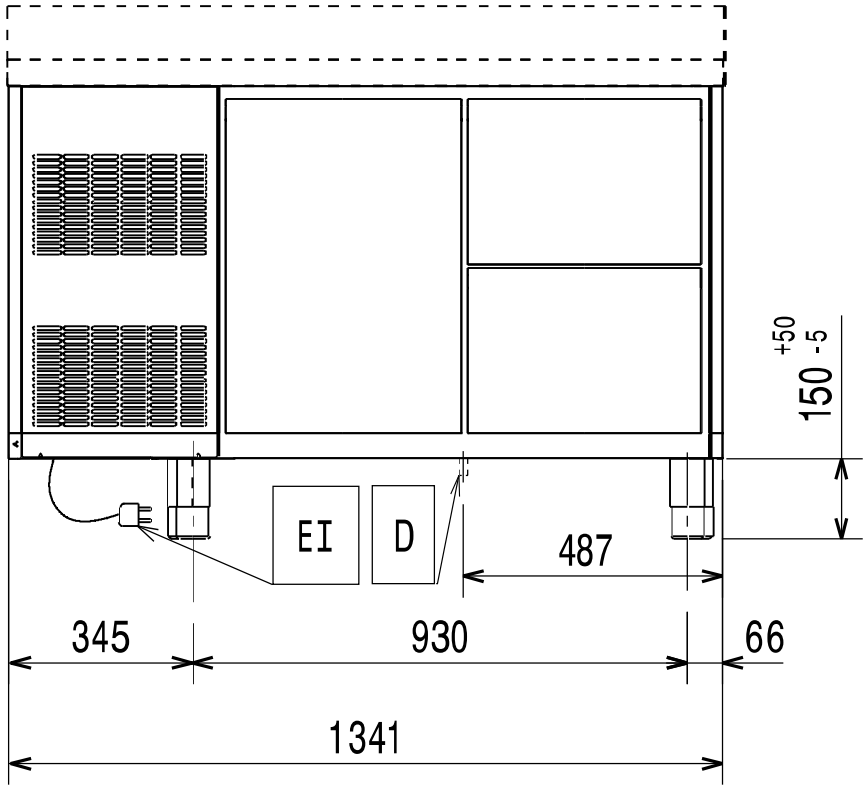

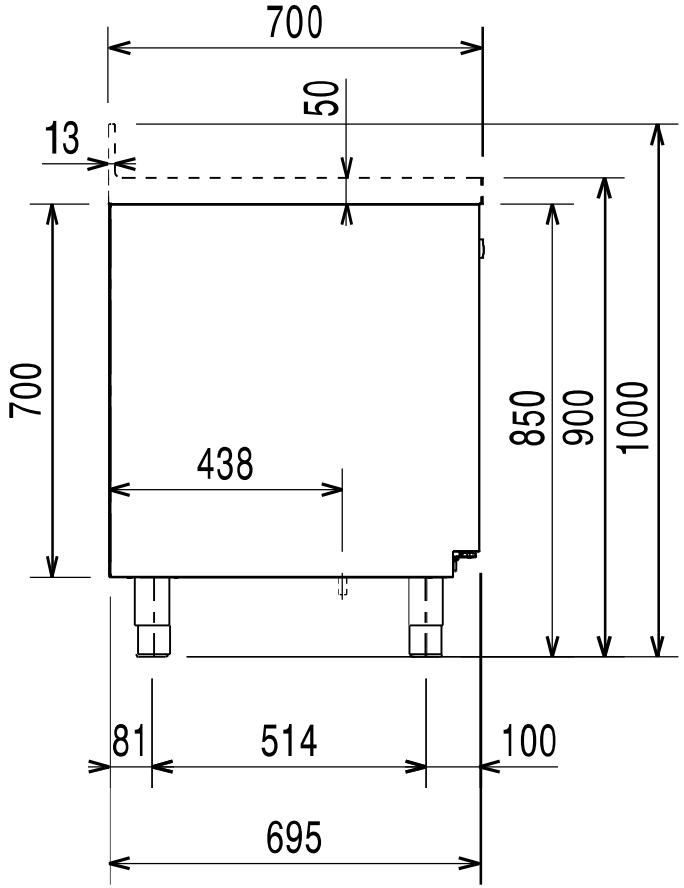

Stand: Mai 2024

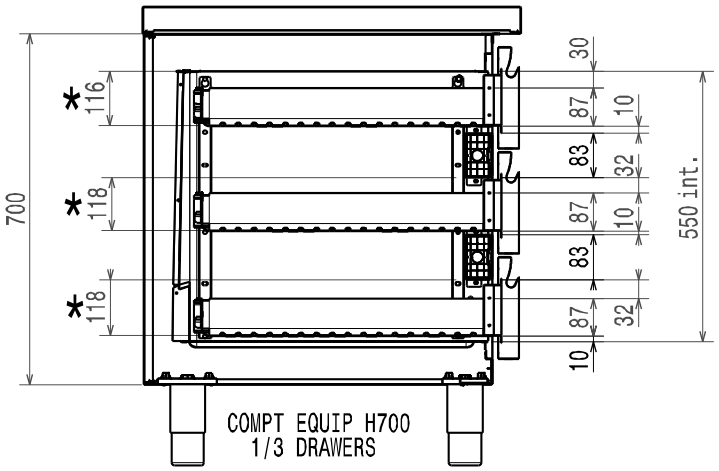

COMPT EQUIP H700
1/3 DRAWERS

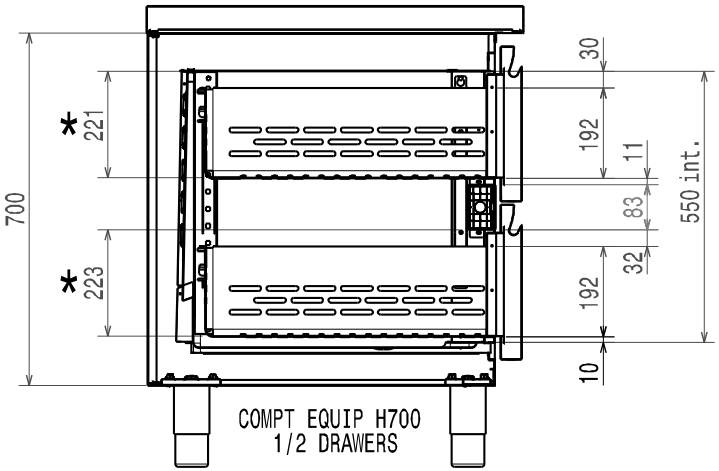

COMPT EQUIP H700
1/2 DRAWERS

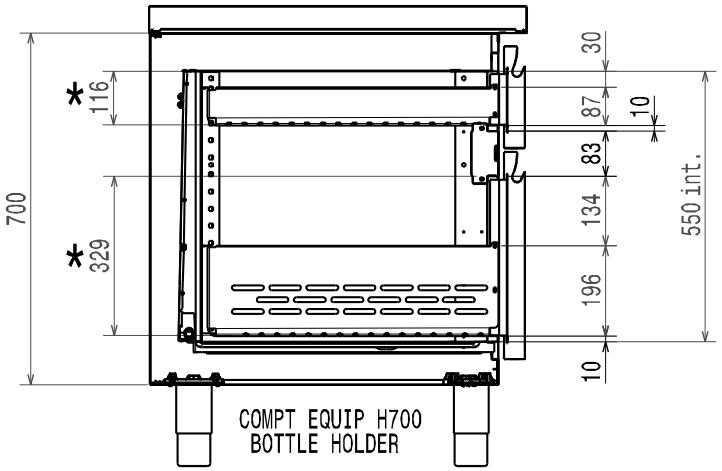

COMPT EQUIP H700
BOTTLE HOLDER

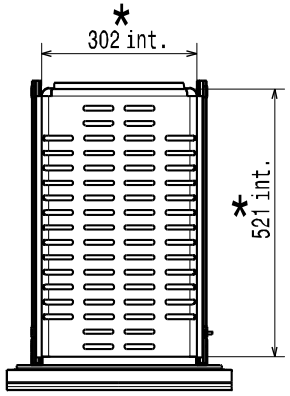

Drawer
Top View

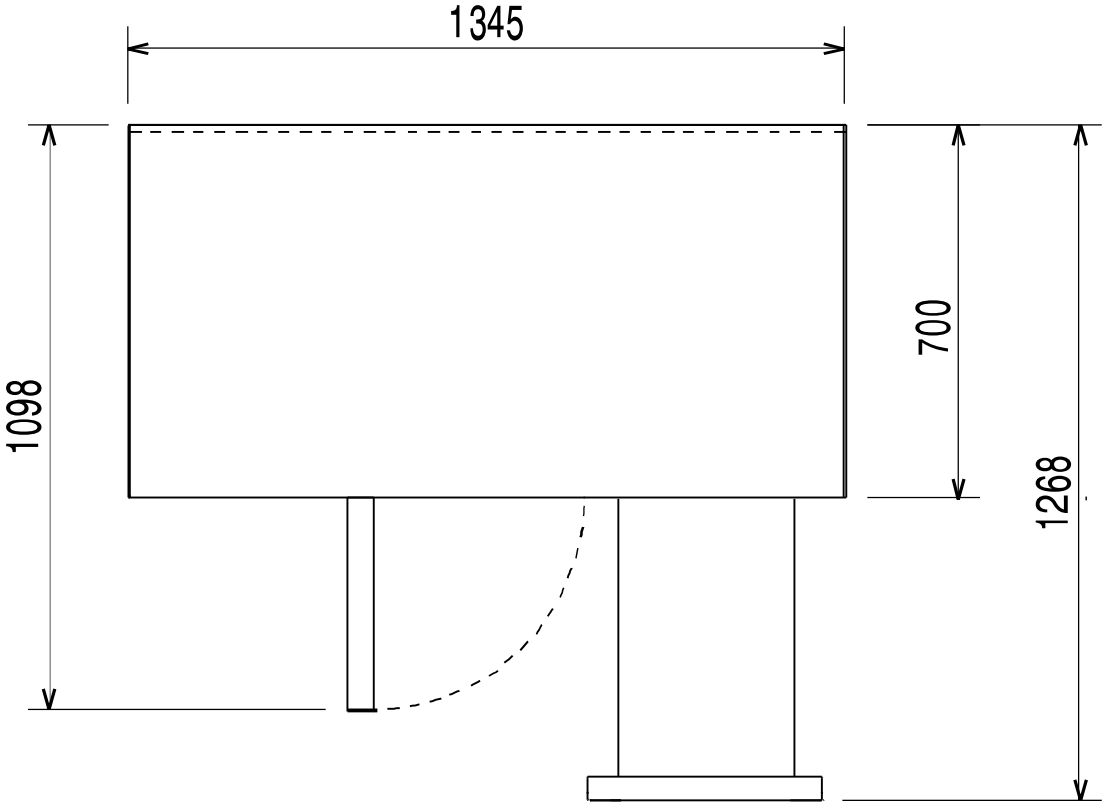
1345
1098
700
1268

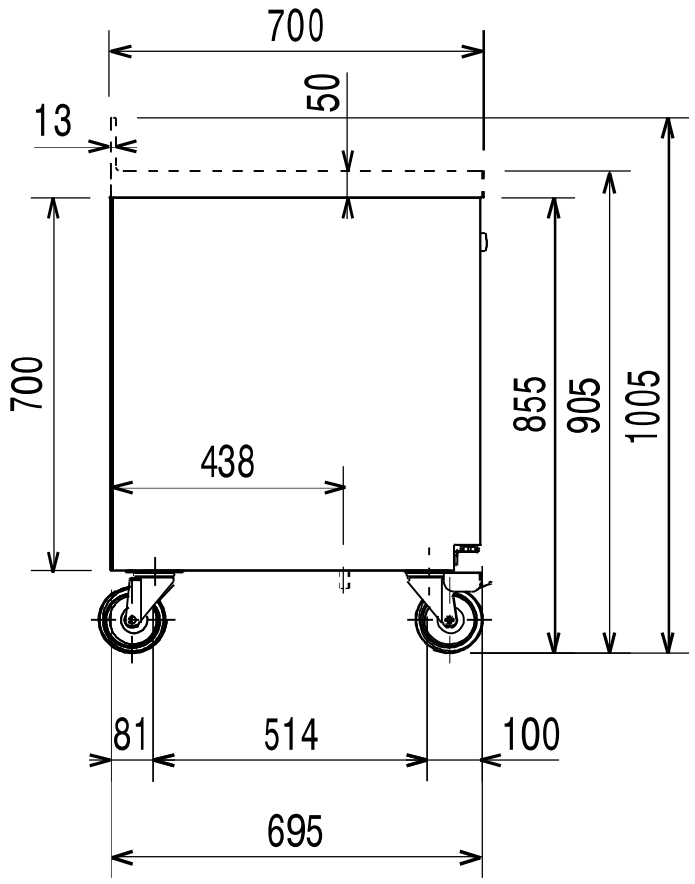
700
50
13
700
438
855
905
1005
81
514
100
695