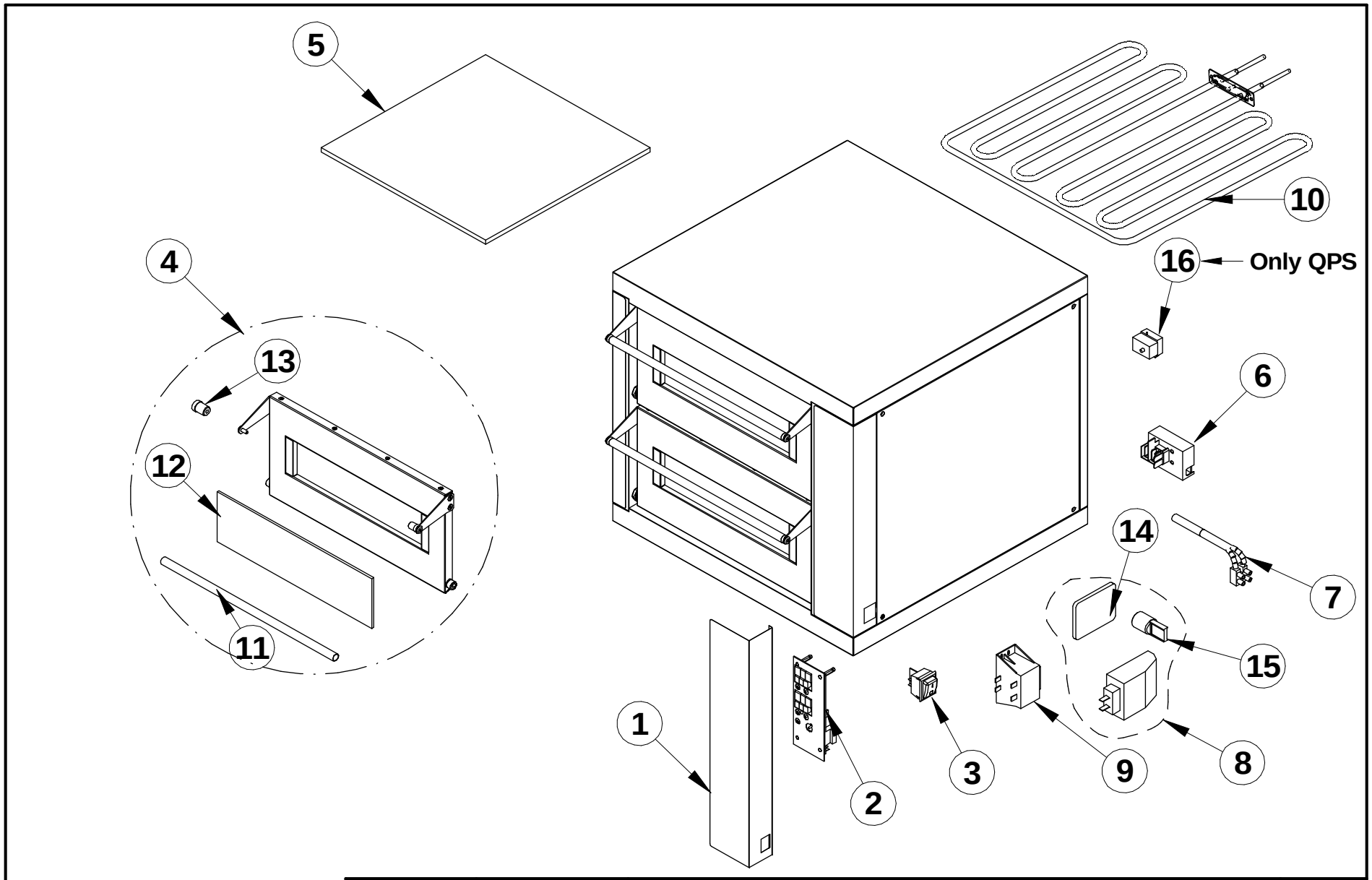

73303740	Revisione 02	LINK - LINK H	1/1

Rif.	Denominazione	Designation	Denomination	Bezeichnung	Denominación
1	Etichetta	Label-	Etiquette	Etikett-	Tarjeta-
2	Centralina	Power Card	Carte De Puissance	Leistungskarte	Tarjeta De Potencia
3	Interruttore	Switch	Interrupteur	Schalter	Interruptor
4	Sportello	Door	Porte	Tür	Puerta
5	Piano Bakingstone	Bakingstone Plan	Plan Bakingstone	Bakingstone -Plan	Plan Bakingstone
6	Morsettiera	Terminals Board	Platine Des Bornes	Klemmkaste	Bornera
7	Termocoppia	Thermocouple	Thermocouple	Thermoelement	Termopar
8	Portalampada	Lamp Holder	Douille	Lampenfassung	Portalámpara
9	Transformatore	Transformer	Transformateur	Transformator	Transformador
10	Resistenze	Heating Elements	Résistances	Widerstände	Resistencias
11	Maniglione per sportello	Door handle	Poignée pour porte	Großer Griff für Klappe	Barra para puerta
12	Vetro Temprato	Tempered Glass	Verre Trempé	Gehärtetes Glas	Vidrio Temperado
13	Boccola attacco maniglia	Handle attachment mouthpiece	Porte-dents d’attachement de poignée	Griffbefestigung Mundstück	Boquilla de fijación de la manija
14	Vetro per portalampada	Lamp holders glass	Verre pour porte-ampoule	Lampenhalterglas	Vidrio de los porta lámparas
15	Lampadina	Bulb	Ampoule	Lampe	Lámpara
16	Termostato Di Sicurezza	Safety Thermostat	Thermostat De Sécurité	Sicherheits Thermostat	Termostato De Seguridad
			73303740	LINK – LINK H	