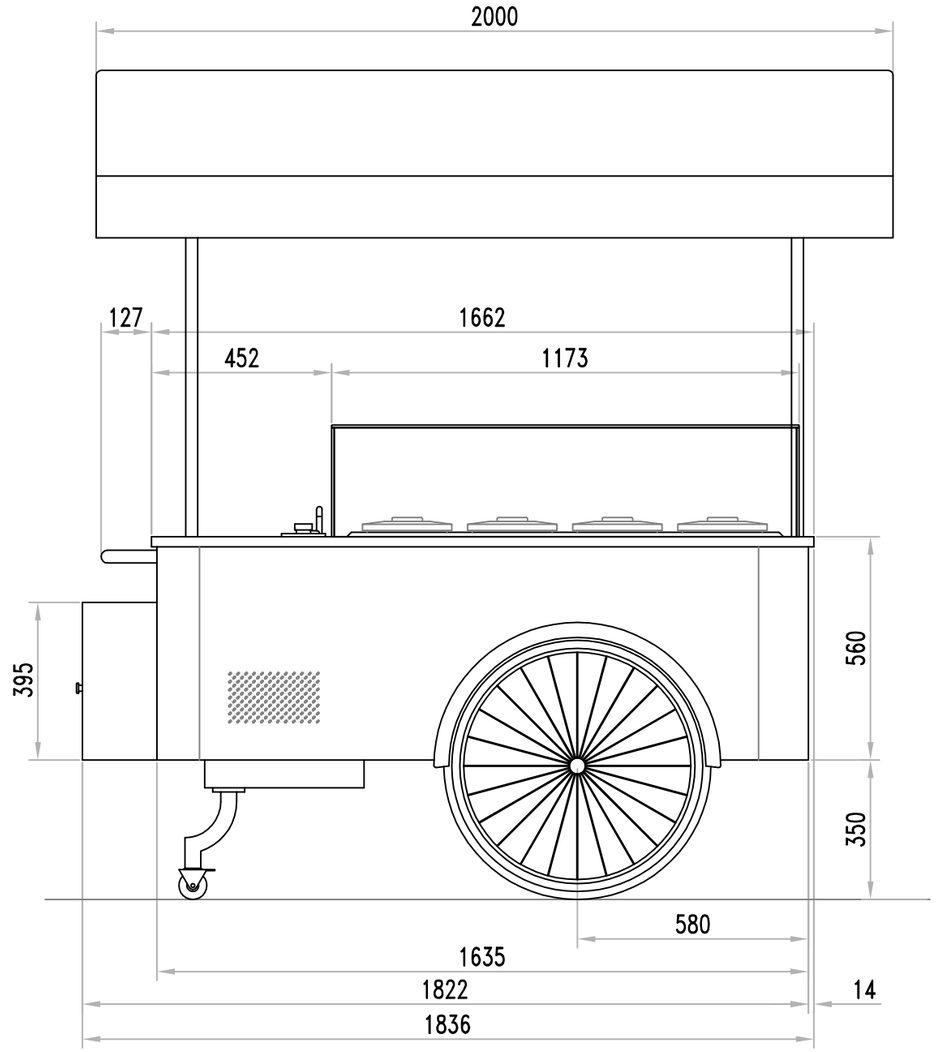

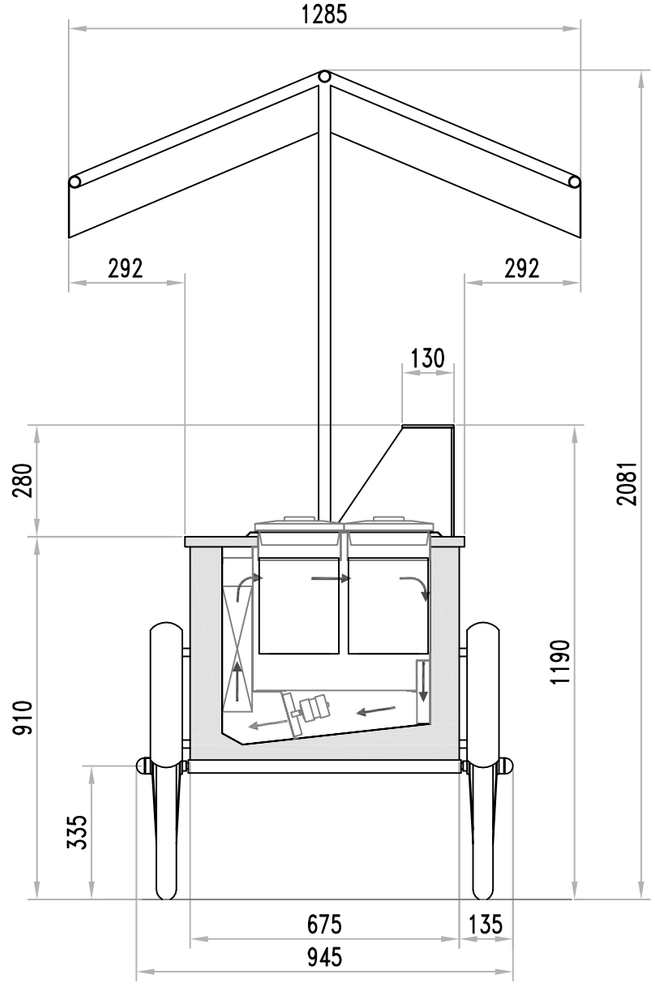

SEZ. CARRETTINO

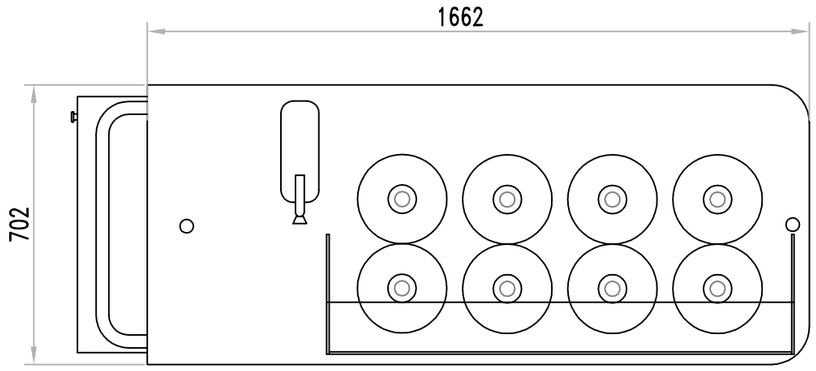

FOGLIO N.	SOSTITUISCE IL N°	SOSTITUITO DA N°	FORM. DIS.	SCALA	DATA	DISEGNATORE	PROPRIETA' DELLA ISA S.p.A. SENZA AUTORIZZAZIONE SCRITTA DELLA DITTA IL PRESENTE DISEGNO NON POTRA' ESSERE UTILIZZATO PER LA COSTRUZIONE DELL'OGGETTO NE VENIRE COMUNICATO A TERZI O PRODOTTO. LA DITTA NE RISERVA I PROPRI DIRITTI A RIGORE DI LEGGE.
1			A3	1/15	10/06/2013	BACCHI A.	
DENOMINAZIONE					QUANTITA'	APPROVATO	DISEGNO N°.
IL CARRETTINO DEI GELATI_2013 CARAPINE							7000804490034_1

Y\STAMPATI\MOD\0040096

F:/7000/DISEGNI TECNICI PER LISTINI