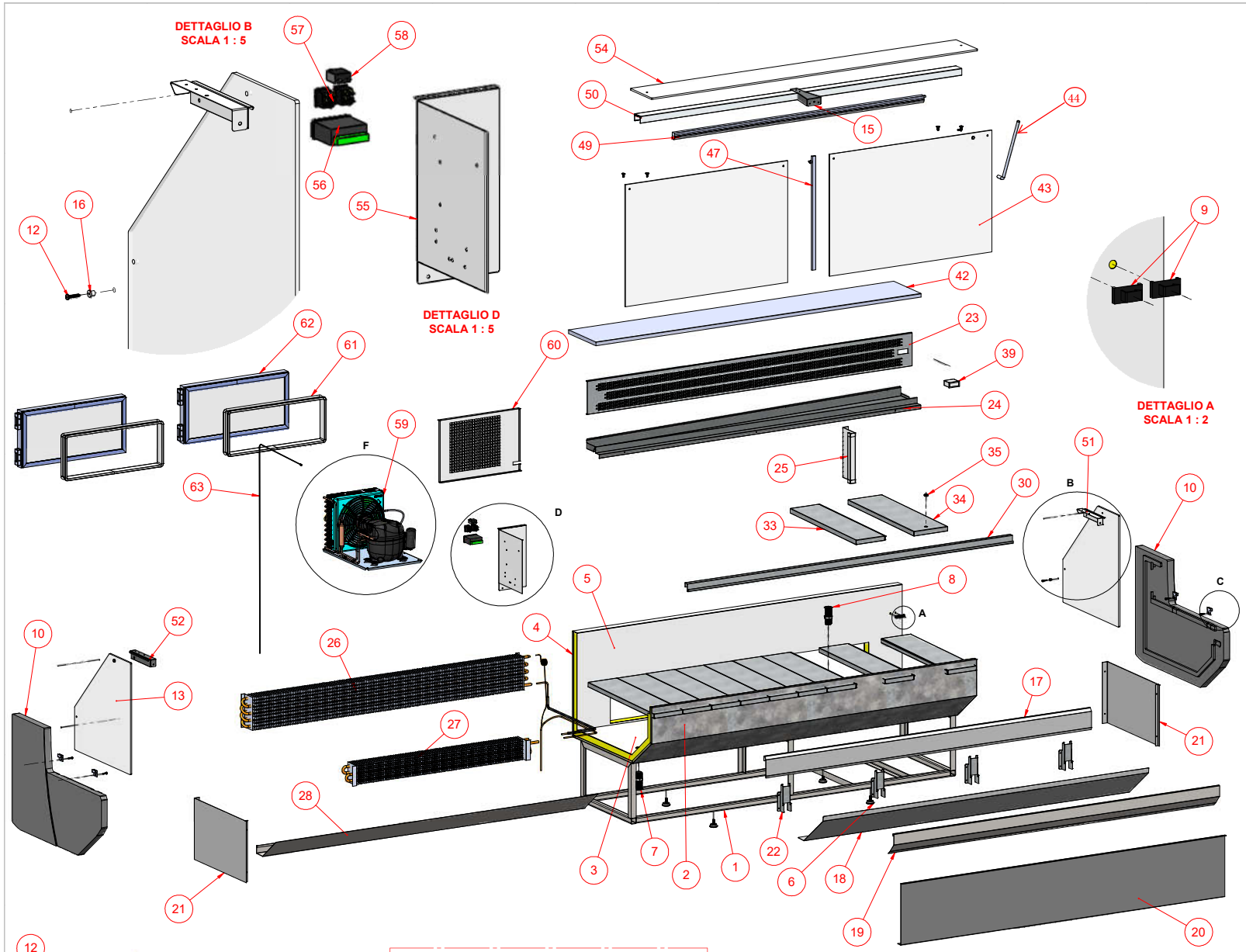

N	Descrizione	Qtà.	Codice
1	TELAIO HILL 200 192X315X510	1	Z50001937
2	VASCA ESTERNA PATAGONIA 200	1	Z70006171
3	LAMIERA INTERNA VASCA PATAGONIA 200	1	Z70004808
4	SCHIENA EST PATAGONIA PORTHOS 200	1	Z70006193
5	SCHIENA INT PATAGONIA PORTHOS 200	1	Z70006188
6	PIEDINO REGOLABILE POLIT. NERO	4	Z50001272
7	TUBO SCARICO D. 20X75	1	Z50002174
8	TUBO SCARICO D. 32X90	1	Z50002176
9	FERMACAVO 2327.AA01XS	2	Z50000804
10	SPALLA DX/SX PATAGONIA GRIGIO	2	Z50002659
11	SUPP.FIANCO VETRO SP.8	4	CP0005027
12	VITI AUTOFILETTANTI INOX A2 3,9X25	6	Z50002271
13	CRISTALLO 08 PATAGONIA RETTO LATERALE	2	Z50002716
14	VITE TC ZIGR. OT58 M4X20 NIK	2	Z50002802
15	TESTINA CX PLAFONIERA PATAGONIA RETTO	1	Z70000659
16	BOCCOLA IN PVC FERMA VETRO	2	Z50000030
17	DECORAZIONE SUP. PATAGONIA GRIGIA 200	1	Z70007124
18	DEC COPRI VASCA PATAGONIA GRIGIO 200	1	Z70007587
19	LAMIERA DEC ACCIAIO PATAGONIA 200	1	Z70006391
20	DECORAZIONE INF. PATAGONIA GRIGIA 200	1	Z70006737
21	LATERALE SOTTO PATAGONIA GRIGIO	2	Z70000672
22	SUPPORTO VETRO FRONTALE PATAGONIA	4	Z70000656
23	MANDATA ARIA TIBET L 2000	1	Z70001477
24	GOCCIOLATOIO SUPERIORE TIBET 200	1	Z70000033
25	MONTANTE GOCCIOLATOIO PATAGONIA STATICO	3	Z70006376
26	EVAP. R290 SUP. JINNY STATICO 200	1	Z50000765
27	EVAP. R290 INF.JINNY STATICO 200	1	Z50000770
28	GOCCIOLATOIO INFERIORE JINNY 200	1	Z70000044
29	LAMIERA COPERTURA MOTORI TIBET	1	Z70001050
30	LAMIERA ACC COPRI NASETTO PATAGONIA 200	1	Z70006517
33	PIANO ESPOSIZIONE PATAGONIA STATICO S.FORO	10	Z70004788
34	PIANO ESP C FORO PATAGONIA STAT 200	1	Z70001176
35	ANELLO PVC PER PIANO ESPOSIZIONE	1	C70065540
39	TERMOMETRO INCASSO +40 -40	1	Z50002134
42	GRANITO ROSA BETA 280X1920	1	Z50001090
43	CRISTALLO 06 PATAGONIA RETTO 200 FRONT.	2	Z50002708
44	PROFILO ALL. TUBO TONDO DIAM. 10X1	1	Z50001469
47	PROFILO ALL. PIATTO TA14 20X10 TENERO	1	Z50001467
49	PLAFONIERA T5 FX16 16W L=1473	1	Z50001290
50	PROFILO PATAGONIA ALL. 200	1	Z70001085
51	TESTINA DX PLAFONIERA PATAGONIA RETTO	1	Z70000657
52	TESTINA SX PLAFONIERA PATAGONIA RETTO	1	Z70000658
54	CRISTALLO 08 JUNIOR 200 CAPP.	1	Z50000501
55	LAMIERA QUADRO ELETTRICO HILL 2 INT.	1	Z70001461
56	TERMOSTATO EVCO EV3X21N7VXRX10	1	Z50002133
57	INTERRUTTORE BIPOLARE	2	Z50002532
58	INTER. TERMICO MICRODISGIUNTORE+PROTEZ.	1	Z50001173
59	UNITA' R290 DLE6,5CN RV102102-2 BANCHI	1	Z50002570
60	LAMIERA COPERTURA MOTORI TIBET	1	Z70001050
61	CORNICI CONTENIMENTO PORTA PVC	2	Z50000129
62	PORTA CON CERNIERE	2	Z50001434
63	SONDA NTC TERM. 1,5M	1	Z50002656
64	PROTEZIONE PTC PER ZOIN	1	Z70000411
65	RESISTENZA PTC 270W+SPINA SCHUKO L=3000	1	C70261750
66	VASCHETTA RACCOGLI CONDENSA 370X105G90	1	C50007610
67	COMPRESSORE NEK6213U-A-CSIR R290	1	Z50000106
68	MOTOVENT UN R290 10/40W DA 4,8 A 11 SECO	1	Z50001241
69	CONDENS. FILOPACCO UNITÀ R290 6213	1	Z50000110

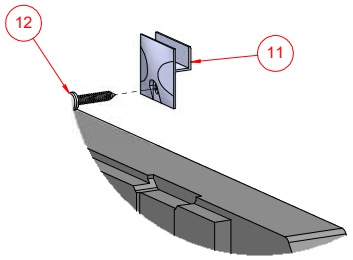

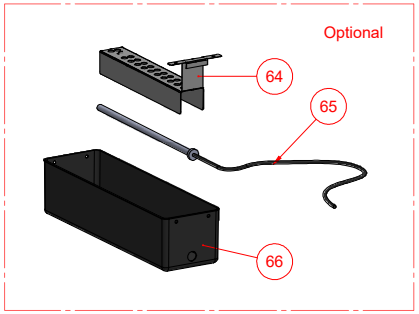

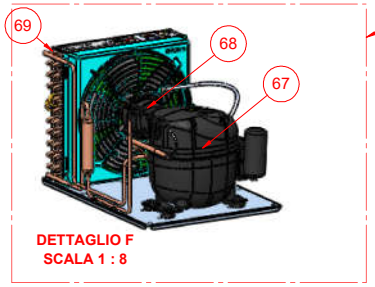

Revisione / Revision	Data / Date	Iniziali / Initials	Descrizione modifica / Modification object

		Disegnato da: / Drawn by:	Data creazione / Creation date: 28/02/2022
		Approvato da: / Approved by:	Data approvazione / Approval date: -
Tolleranze generali: EN 22768-1 Media (m) / General tolerances according to EN 22768-a Media (m)		Gas refrigerante / Refrigerant gas	
Modello / Model	PATAGONIA	Materiale / Material	
Descrizione / Description	PATAGONIA 200 STATICO VETRO CURVO		Massa (Kg) / Weight (Kg)
Codice / Part Nr.	PY200PSSG	European Method	Scala / Scale 1:15

Il presente disegno è proprietà di Zoin e senza permesso scritto della stessa non potrà essere divulgata a terzi o riprodotto. La società proprietaria tutela i propri diritti a termine di legge. Il disegno è realizzato con sistema CAD, pertanto tutte le modifiche dovranno essere eseguite con lo stesso sistema.
All proprietary rights reserved by Zoin This drawing must not be released to other parties or reproduced without writtenagreemen. The companyasserts one's rights according to the law. The drawing is made with CAD system and so all changes must be made with the same system.