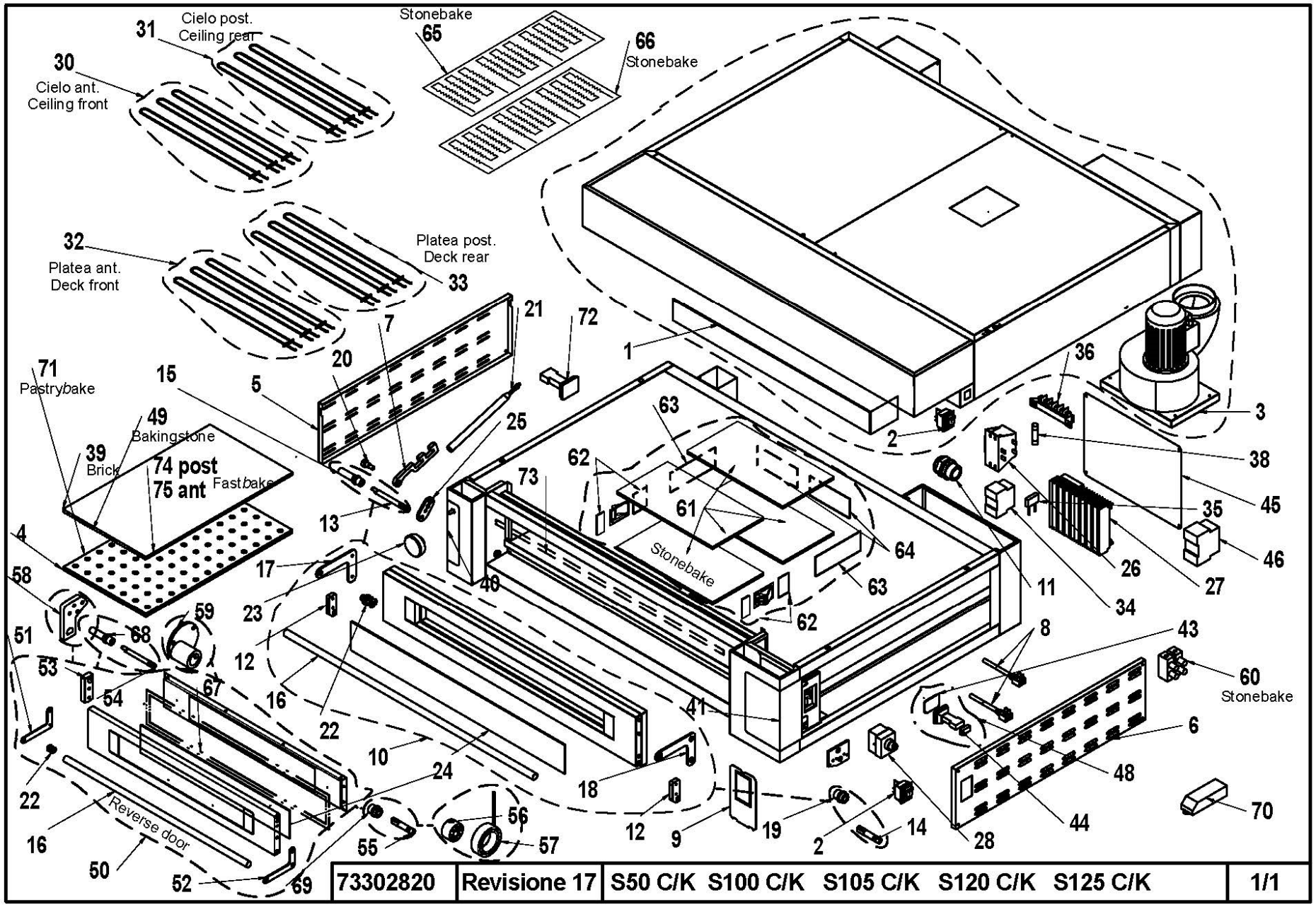
31
Cielo post.
Ceiling rear
30
Cielo ant.
Ceiling front
Stonebake
65
66
Stonebake
32
Platea ant.
Deck front
Platea post.
Deck rear
33
21
72
7
20
1
36
71
Pastrybake
15
5
3
49
Bakingstone
63
25
2
39
Brick
74 post
75 ant
Fastbake
62
73
38
61
35
45
13
64
4
Stonebake
26
46
17
63
11
34
27
58
40
23
62
59
8
43
51
68
12
53
54
67
16
22
41
60
Stonebake
6
10
24
48
18
22
56
44
70
12
9
19
2
14
28
16
Reverse door
55
57
50
52
69
73302820
Revisione 17
S50 C/K S100 C/K S105 C/K S120 C/K S125 C/K
1/1

.	Denominazione	Denomination	Designation	Bezeichnung	Denominación
1	Assieme vetro con Logo	Glass with logo	Verre avec logo	Glas mit Logo	Vidrio con logo
2	Interruttore	Switch	Interrupteur	Schalter	Interruptor
3	Aspiratore Vapori	Vapour Exhaust Fan	Aspirateur Vapeurs	Dampfabsauggebläse	Aspirador De Los Vapores
4	Piano In Lamiera Bugnata	Embossed Plate Floor	Plan En Tôle Gaufrée	Backboden Aus Bossiertem Blech	Superficie De Chapa Almohadillada
5	Pannello sx	LH panel	Panneau gauche	Paneel links	Panel izquierdo
6	Pannello dx	RH panel	Panneau droite	Paneel rechts	Panel derecho
7	Attacco molla	Spring coupling	Fixation ressort	Anschluss Feder	Enganche muelle
8	Termocoppia e Morsetto	Thermocouple and Clamp	Thermocouple et Borne	Thermoelement und Klemme	Termopar y Borne
9	LCD	LCD	LCD	LCD	LCD
10	Sportello	Door	Porte	Tür	Puerta
11	Pressacavo	Cable gland	Serre-câble	Kabeldurchlass	Prensacables
12	Cerniera	Hinge	Charnière	Scharnier	Bisagra
13	Perno sx	Pin-left	Pivot gauche	Bolzen-links	Perno-izquierda
14	Perno dx	Pin-right	Pivot droite	Bolzen-rechtes	Perno-derecho
15	Boccola sx	Bush-left	Douille gauche	Büchse-links	Anillo-izquierda
16	Maniglione per sportello	Door handle	Poignée pour porte	Großer Griff für Klappe	Barra para puerta
17	Attacco sx maniglia sportello	LH door handle attachment	Fixation gauche poignée porte	Anschluss links Griff Klappe	Sujeción izq. manilla puerta
18	Attacco dx maniglia sportello	RH door handle attachment	Fixation droite poignée porte	Anschluss rechts Griff Klappe	Sujeción der. manilla puerta
19	Boccola dx	Bush-right	Douille droite	Büchse-recht	Anillo-derecho
20	Vite	Screw	Vis	Schraube	Tornillo
21	Molla	Spring	Ressort	Feder	Muelle
22	Inserto	Insert	Douille	Einsatz	Inserción
23	Pomello	Ball Knob	Pommeau	Kugelgriff	Pomo
24	Vetro	Glass	Verre	Scheibe	Vidrio
25	Leva	Handle	Levier	Türhebel	Palanca
26	Trasformatore	Transformer	Transformateur	Transformator	Transformador
27	Scheda elettronica	Electronic card	Carte électronique	Elektronikkarte	Tarjeta electrónica
28	Termostato Di Sicurezza	Safety Thermostat	Thermostat De Sécurité	Sicherheits Thermostat	Termostato De Seguridad
30	Resistenza Cielo Ant.	Front Ceiling Heating Element	Résistance Ciel frontale	Front Widerstand Oben	Resistencia De La Parte Sup. Delantera
31	Resistenza Cielo Post.	Rearward Ceiling Heating Element	Résistance Ciel arrière	ZurückWiderstand Oben	Resistencia De La Parte Superior Trasera
32	Resistenza Platea Ant.	Front Floor Heating Element	Résistance Sol frontale	Front Widerstand Unten	Resistencia De La Parte Inferior Delantera
33	Resistenza Platea Post.	Rearward Floor Heating Element	Résistance Sol arrière	ZurückWiderstand Unten	Resistencia De La Parte Inferior Trasera
34	Contattore	Contactor	Contacteur	Kontaktgeber	Contactor
35	Sopressore	Suppressor	Suppresseur	Fanggitter	Supresor
36	Morsettiera	Terminals Board	Platine Des Bornes	Klemmkaste	Bornera
38	Fusibile	Fuse	Fusible	Sicherung	Fusible
39	Piano Refrattario	Refractory Floor	Plan Réfractaire	Backboden Aus Schamotte	Superficie Refractaria
40	Etichetta sx	Label-left	Etiquette gauche	Etikett-links	Tarjeta-izquierda
41	Etichetta dx	Label-right	Etiquette droite	Etikett-recht	Tarjeta-derecho
42	Etichetta cappa	Label-hood	Etiquette hotte	Etikett-Haube	Tarjeta-capò
43	Vetro LED Extreme	Glass LED Extreme	Verre LED Extreme	Glas LED Extreme	Vidrio LED Extreme
44	Kit ricambio LED Extreme	Kit replacement LED Extreme	Kit de remplacement LED Extreme	Kit Ersatz LED Extreme	Kit de reemplazo de LED Extreme
45	Pannello	Panel	Panneau	Paneel	Panel
46	Relè Fource©	Relay Fource©	Relais Fource©	Realis Fource©	Relé Fource©
47	Portalampada	Lamp Holder	Douille	Lampensockel	Portalámparas
48	LED Extreme sinistro	Left Extreme LED	LED extrême gauche	Links extreme LED	LED Extreme izquierdo
			73302820	**S50 C/K - S100 C/K – S120 C/K - S125 C/K**	**Pag. 1/2**

.	Denominazione	Denomination	Designation	Bezeichnung	Denominación
49	Piano Bakingstone	Bakingstone Plan	Plan Bakingstone	Bakingstone -Plan	Plan Bakingstone
50	Sportello apertura verso alto	Upward opening door	Porte avec ouverture vers le haut	Klappe Öffnung nach oben	Puerta apertura hacia arriba
51	Attacco sx maniglia sportello apertura verso alto	Upward opening door left handle fastening	Fixation gau poignée de porte avec ouverture vers le haut	Anschluss links Griff Klappe Öffnung nach oben	Sujeción izq. manilla puerta apertura hacia arriba
52	Attacco dx maniglia sportello apertura verso alto	Upward opening door right handle fastening	Fixation dr poignée de porte avec ouverture vers le haut	Anschluss rechts Griff Klappe Öffnung nach oben	Sujeción der. manilla puerta apertura hacia arriba
53	Cerniera sportello apertura verso alto	Upward opening door hinge	Charnière porte avec ouverture vers le haut	Scharnier Klappe Öffnung nach oben	Bisagra puerta apertura hacia arriba
54	Perno sx sportello apertura verso alto	Upward opening door left pin	Axe gau porte avec ouverture vers le haut	Bolzen links Klappe Öffnung nach oben	Perno izq. puerta apertura hacia arriba
55	Perno dx sportello apertura verso alto	Upward opening door right pin	Axe dr porte avec ouverture vers le haut	Bolzen rechts Klappe Öffnung nach oben	Perno der. puerta apertura hacia arriba
56	Supporto molla	Spring support	Support ressort	Halterung Feder	Soporte muelle
57	Molla a doppia spirale	Double coil spring	Ressort à double spirale	Feder mit doppelter Spirale	Muelle de doble espiral
58	Blocchetto leva molla sportello apertura verso alto	Upward opening door spring lever block	Bloc levier ressort porte avec ouverture vers le haut	Block Hebel Feder Klappe Öffnung nach oben	Bloque palanca muelle puerta apertura hacia arriba
59	Supporto molla spirale sx	Left coil spring support	Soutien de ressort de bobine gauche	Halterung Feder doppelte Spirale links	Soporte muelle espiral izq.
60	Morsettiera	Terminals Board	Platine Des Bornes	Klemmkaste	Bornera
61	Refrattario inferiore e superiore	Top and bottom refractory material	Matériau réfractaire inférieur et supérieur	Feuerfestes Element unten und oben	Refractario inferior y superior
62	Refrattario laterale anteriore	Front lateral refractory brick	Matériau réfractaire latéral antérieur	Feuerfestes Element Seite vorne	Refractario lateral delantero
63	Refrattario laterale posteriore	Rear lateral refractory brick	Matériau réfractaire latéral postérieur	Feuerfestes Element Seite hinten	Refractario lateral trasero
64	Refrattario posteriore	Rear refractory brick	Matériau réfractaire postérieur	Feuerfestes Element hinten	Refractario trasero
65	Resistenza	Heating Element	Résistance	Widerstand	Resistencia
66	Resistenza	Heating Element	Résistance	Widerstand	Resistencia
67	Guarnizione sportello apertura verso alto	Upward-opening door seal	Joint porte avec ouverture vers le haut	Dichtung Klappe Öffnung nach oben	Guarnición puerta apertura hacia arriba
68	Supporto boccola sx sportello verso alto	Support left bushing door up	Soutenir la porte de la bague gauche vers le haut	Stützen Sie linke Buchse Tür nach oben	Soporte izquierdo buje puerta arriba
69	Supporto boccola dx sportello verso alto	Support right bushing door up	Soutenir la porte de la douille droite vers le haut	Stützen rechts Buchse Tür nach oben	Soporte derecha buje puerta arriba
70	LED driver corrente	Current driver LED	Led pilote actuel	Aktuelle Treiber-LED	LED del controlador de corriente
71	Assieme piano cottura bugnato	Assembly top in embossed sheet	Plateau d'assemblage en tôle gaufrée	Montageplatte in geprägtem Blatt	Juntos Superficie De Chapa Almohadillada
72	LED Extreme destro	LED Extreme right	LED Extreme droite	LED Extreme Rechts	LED Extreme derecha
73	Assieme guarnizione superiore porta	Gasket assembly for upper part of door	Ensemble joint de porte supérieur	Obere Türdichtungseinheit	Conjunto de junta superior puerta
74	Biscotto per piano cottura	Biscuit for Hob	Biscuit pour table de cuisson	Keks für Kochfeld	Cookie para estufa
75	Biscotto per piano cottura ant.	Front biscuit for Hob	Biscuit pour table de caisson frontale	Front Keks für Kochfeld	Cookie para estufa Delantera
			73302820	**S50 C/K - S100 C/K – S120 C/K - S125 C/K**	**Pag. 2/2**

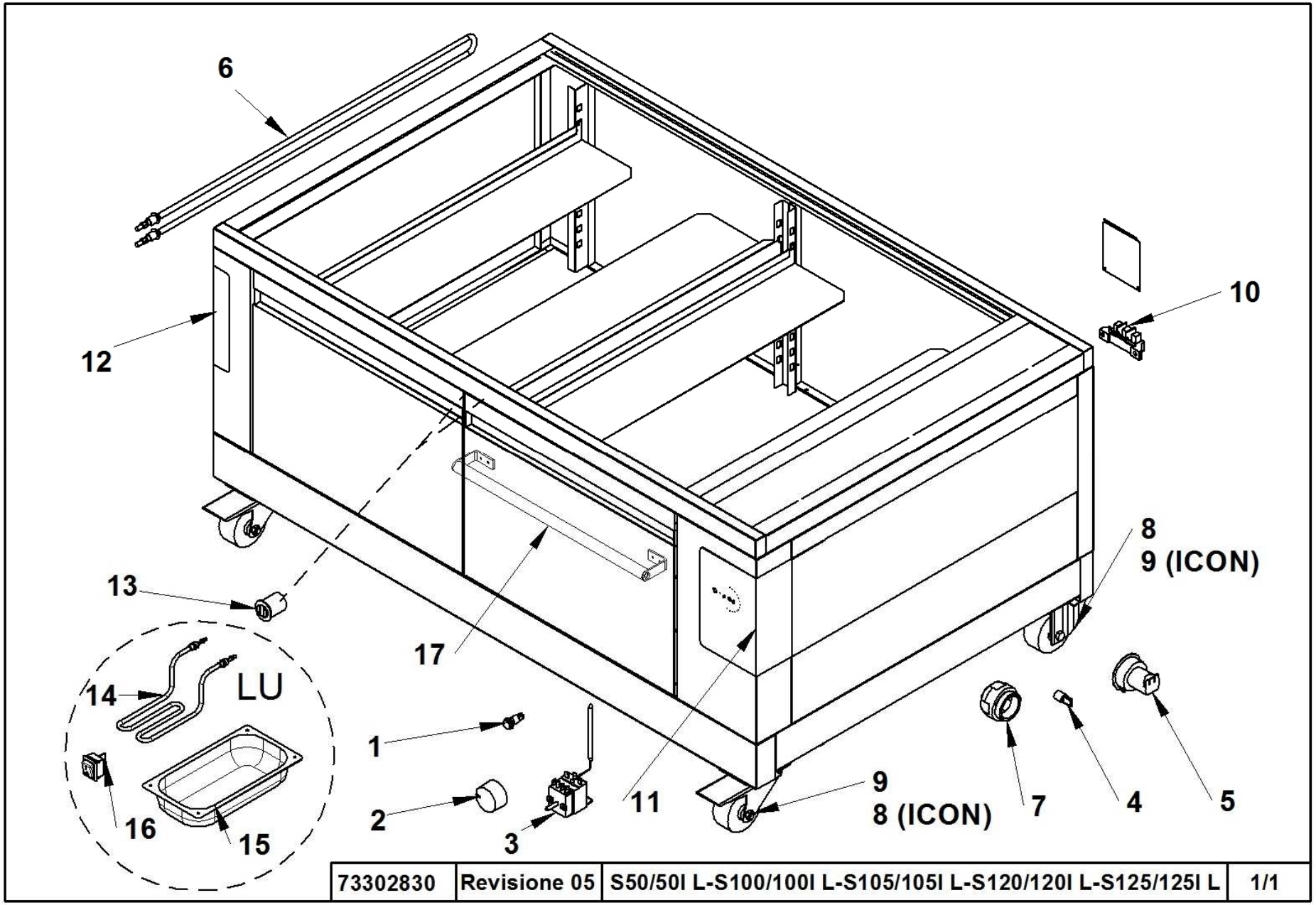
6
12
10
13
17
8
9 (ICON)
14
LU
1
2
3
11
9
8 (ICON)
7
4
5
16
15
73302830
Revisione 05
S50/50l L-S100/100l L-S105/105l L-S120/120l L-S125/125l L
1/1

	Denominazione	Denomination	Designation	Bezeichnung	Denominación
1	Spia luminosa	Indicator light	Led lumineuse	Kontrolllampe	Testigo luminoso
2	Manopola	Dial	Poignée	Drehknopf	Mando
3	Termostato	Thermostat	Thermostat	Thermostat	Termostato
4	Lampadina	Bulb	Ampoule	Lampe	Lámpara
5	Portalampada	Lamp holder	Douille	Lampensockel	Portalámparas
6	Resistenza	Heating element	Résistance	Widerstand	Resistencia
7	Calotta	Cover	Calotte	Schutzhaube	Tapa
8	Ruota fissa	Fixed wheel	Roue fixée	Fixes Rad	Rueda fija
9	Ruota girevole	Swiveling wheel	Roue pivotante	Drehbares Rad	Rueda giratoria
10	Morsettiera	Terminals Board	Platine Des Bornes	Klemmkaste	Bornera
11	Etichetta dx	Label-right	Etiquette droite	Etikett-recht	Tarjeta-derecho
12	Etichetta sx	Label-left	Etiquette gauche	Etikett-links	Tarjeta-izquierda
13	Cricchetto calamitato	Magnetized pawl	Cliquet aimanté	Magnetisierte Sperrklinke	Gatillo magnetisado
14	Resistenza umidificatore	Humidifier heating element	Résistance humidificateur	Widerstand Luftbefeuchter	Resistencia del humectador
15	Vaschetta	Tray	Bac	Wanne	Depósito
16	Interruttore umidificatore	Humidifier switch	Interrupteur humidificateur	Schalter Luftbefeuchter	Interruptor del humectador
17	Maniglione per sportello	Door handle	Poignée pour porte	Großer Griff für Klappe	Barra para puerta
			73302830	S50 L/LU - S100 L/LU - S105 L/LU - S120 L/LU - S125 L/LU	

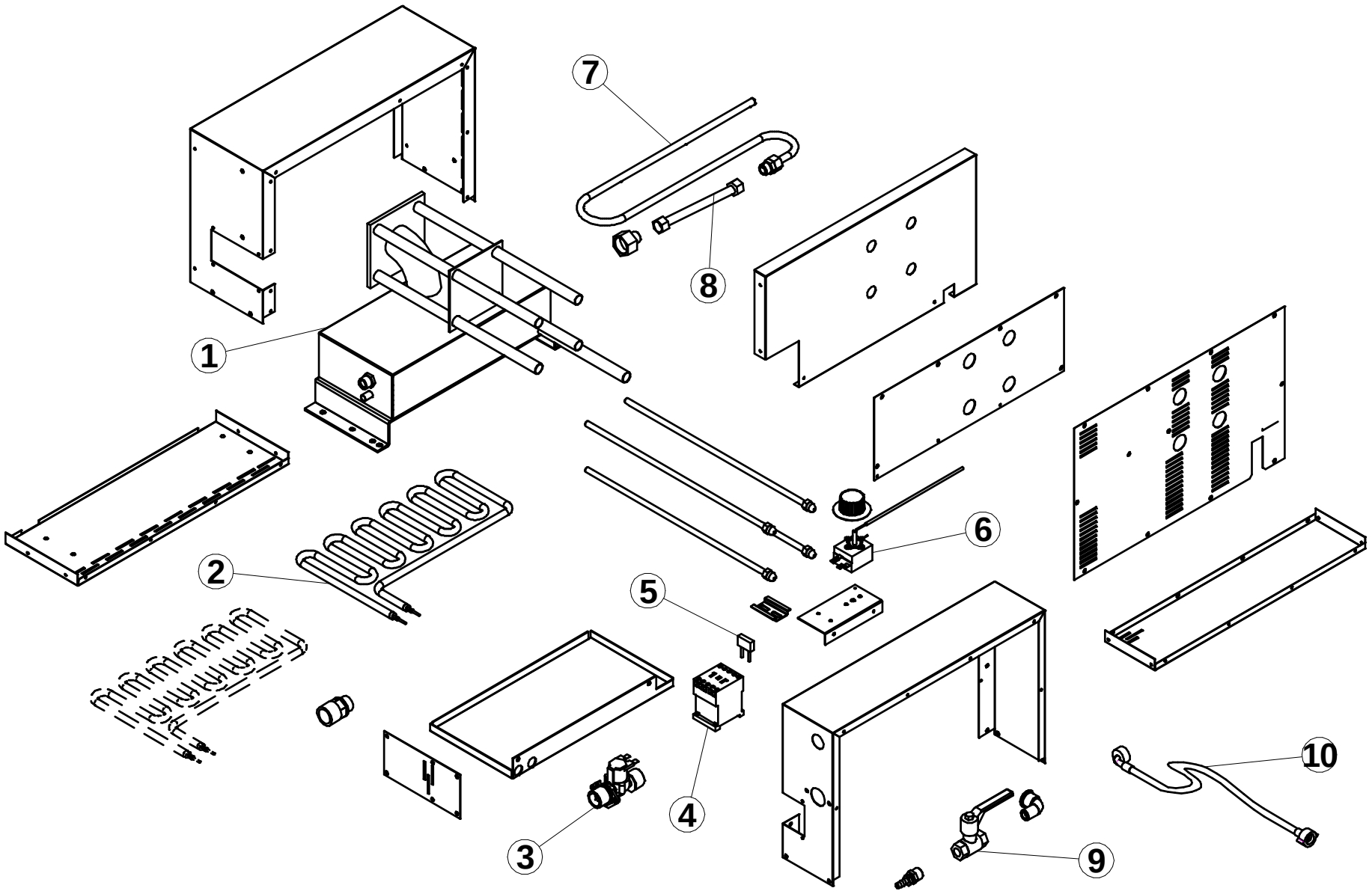

73302730	Revisione 00	Mod. S100 V - S105V - S120W - S125W	1/1

.	Denominazione	Denomination	Designation	Bezeichnung	Denominación
1	Vaporiera	Steamer	Vaporisateur	Dampferzeuger-	equipo vapor
2	Resistenza	Heating element	Résistance	Widerstand	Resistencia
3	Elettrovalvola	Solenoid valve	Électrovanne	Magnetventil	Electroválvula
4	Contattore.	Contactor	Contacteur	Kontaktgeber	Contactor
5	Soppressore	Suppressor	Suppresseur	Entstörer	Supresor
6	Termostato	Thermostat	Thermostat	Thermostat	Termóstato
7	Tubo entrata acqua	Water inlet tube	Tuyau d'arrivée d'eau	Wasser Einlauf Schlauch	Tubo de entrada de agua
8	Tubo flessibile inox	Stainless hose	Tuyau en acier inoxydable	Edelstahl-Schlauch	Manguera de acero inoxidable
9	Rubinetto a sfera	Ball valve	Robinet à boisseau sphérique	Kugelhahn	Válvula de bola
10	Tubo per carico acqua	Water loading pipe	Tuyau de chargement d'eau	Wasserleitung be	Tubo de carga de agua
			73302730	S100 V - S105V - S120W - S125W	

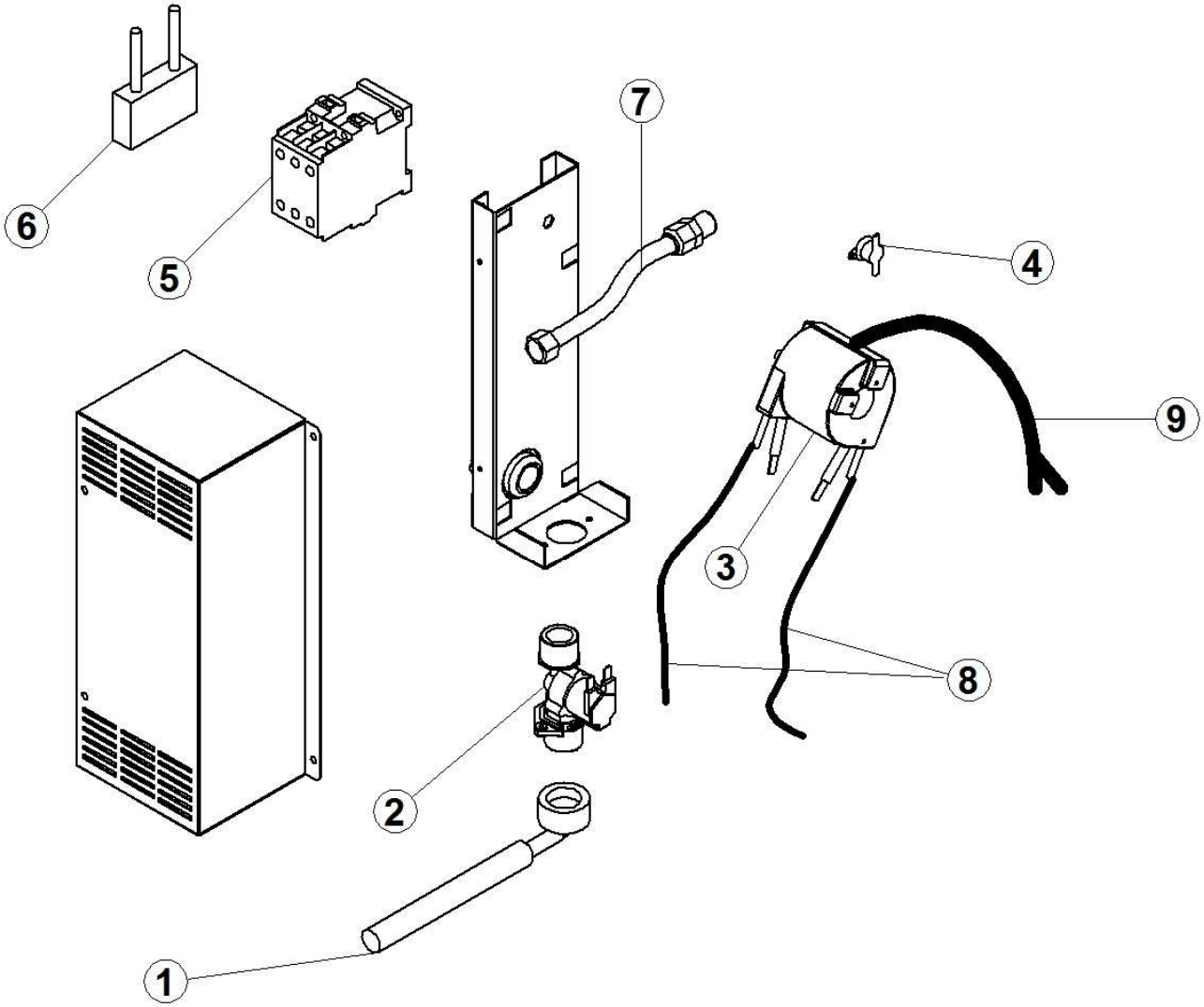

73303950	Revisione 00	Mod. S50V	1/1